СОГЛАСОВАНО:

Технический директор
ООО «СТЕПЬ-Инвестиции»
_____А.М. Аристов
«29» 05 2023г.

УТВЕРЖДАЮ:

Исполнительный директор
ООО «СТЕПЬ-Инвестиции»
_____С.А. Лысенко
«___» _____ 2023г.

ТЕХНИЧЕСКОЕ ЗАДАНИЕ

на поставку оборудования для:
техническое перевооружение рушально-веечного отделения
монтаж аэросепаратора «Зиг-Заг» и приемного бункера
расположенной по адресу: 346712, Ростовская область, Аксайский район, х. Александровка, ул. Вишневая, 24.

Перечень данных и требований	Основные данные и требования
1. Общие требования	
1.1 Заказчик (контактное лицо)	Главный технолог отдела развития – Державцев Евгений Сергеевич; e-mail: Derzhavcev.ES@ahstep.ru тел.: +8-988-990-06-31
1.2 Вид работ, цели и задачи	Виды работ: - Поставка оборудования; Цели и задачи работ: - Поставка оборудования для РВО;
1.3 Адрес	346712, Ростовская область, Аксайский район, х. Александровка, ул. Вишневая, 24
1.4 Наименование цеха (объекта) планируемой установки	Цех РВО (рушально-веечное отделение).
1.5 Планируемый срок поставки	Согласно условиям договора, приоритетно до 01.08.2023 г.
2. Перечень поставляемого оборудования	

Общая технологическая схема подготовительного отделения с указаниями позиций поставляемого оборудования 109/10-2022-ТХ (Приложение №1).

Подробная спецификация поставляемого оборудования указана в разделе «Спецификация оборудования, изделий и материалов» 109/10-2022-ТХ.С (Приложение №2).

Перечень поставляемого оборудования для монтажа аэросепаратора «Зиг-Заг»:

№	Наименование	Кол-во	Ед. изм.	Примечание
1	Нория НЛ-20 поз.1.4. (20т/ч, высотой 9 363 мм, привод правого исполнения в комплекте с реле контроля скорости, датчик подпора продукта, тормозное устройство, устройство контроля сбегания ленты)	1	шт.	Лист№8, Графической спецификации 109/10-2022-ТХ (Приложение №3)
2	Конвейер винтовой УВТ-300 поз.3.4 (20т/ч, общей длиной 4 250 мм, с правым расположением привода, в комплекте датчик	1	шт	Лист№9, Графической спецификации 109/10-2022-ТХ Приложение №4)

	подпора продукта)			
3	Конвейер винтовой УВТ-250 поз.3.5 – 1 шт. (15т/ч, общей длиной 6 250 мм, с левым расположением привода, в комплекте датчик подпора продукта).	1	шт	Лист№9, Графической спецификации 109/10-2022-ТХ Приложение №4)
4	Локальный фильтр ФЛ-3.15А для поз. 18.2.	1	шт	Для нории поз 1,4. Графической спецификации 109/10-2022-ТХ (Приложение №3)

Перечень поставляемого оборудования для монтажа приемного бункера:

№	Наименование	Кол-во	Ед. изм.	Примечание
1	Конвейер винтовой УВТ-200 поз.3.6 (10т/ч, общей длиной 3750 мм, с левым расположением привода, в комплекте датчик подпора продукта).	1	шт.	Лист№25, Графической спецификации 109/10-2022- ТХл.25 (Приложение №5)
2	Конвейер винтовой УВТ-200 поз.3.7 (10т/ч, общей длиной 6000 мм, с правым расположением привода, в комплекте датчик подпора продукта.)	1	шт.	
3	Конвейер винтовой УВТ-200 поз.3.8 (10т/ч, общей длиной 3750 мм, с левым расположением привода, в комплекте датчик подпора продукта)	1	шт.	

3. Перечень поставляемого оборудования

3.1 Требования к поставляемому оборудованию и материалам	Требования к поставке оборудования: - Оборудование должно поставляется в комплекте с приборами КИПиА и электродвигателями, - Оборудование должны быть сертифицированы, технические устройства должны соответствовать установленным законодательством по промышленной безопасности требованиями (иметь сертификат ТР ТС, или разрешение на применение, - Оборудование должны быть применимо к использованию в пищевой промышленности и должно быть снабжено сопроводительной документацией: - сертификаты соответствия ГОСТ РФ; - сертификаты соответствия ТУ; - санитарно-эпидемиологические сертификаты; - пожарные сертификаты; - разрешения на применения от ФС РТН; - сертификаты соответствия ТР ТС (машины и оборудование, взрыво-защита, низковольтное оборудование); - свидетельство о взрывозащите; - свидетельства о поверке и об утверждении типа СИ; - паспорта; - инструкции по эксплуатации/монтажу; - руководства; - документы, подтверждающие происхождение. - чертеж общего вида с габаритными, присоединительными размерами;
3.2 Особые условия	1) В комплект поставки оборудования должны входить: - техническая документация, включая паспорта и электрические схемы на русском языке на бумажных носителях и в электронном виде в формате AutoCAD, PDF одновременно с поставляемым оборудованием; - чертежи общего вида на русском языке поставляемого оборудования, содержащие вес, габаритные и присоединительные размеры в электронном виде в формате AutoCAD, PDF после заключения договора; 2) Гарантия на оборудование не менее 12 месяцев с даты акта ввода в эксплуатацию;

3.3 Приложения к техническому заданию	Приложения 1, 2, 3, 4, 5.

Составил:

Главный технолог отдела развития
ООО «СТЕПЬ-Инвестиции» _____ Державцев Е.С.

Согласовано:

Главный инженер
ООО «СТЕПЬ-Инвестиции» _____ Ткаченко А.Г.

Главный инженер проектов
ООО «СТЕПЬ-Инвестиции» _____ Исламов И. И.

Специалист по подбору оборудования
ООО «СТЕПЬ-Инвестиции» _____ Сляднев С. Л.

Инженер конструктор
ООО «СТЕПЬ-Инвестиции» _____ Шакиров П. А.

Начальник ОАиМ
ООО «СТЕПЬ-Инвестиции» _____ Алиев С. О.

Начальник ОтиПБ
ООО «СТЕПЬ-Инвестиции» _____ Пантелеев А. В.

14

СПЕЦИФИКАЦИЯ ОСНОВНОГО ОБОРУДОВАНИЯ

Марка поз.	Наименование	Кол.	Примечание
3.6...3.9	Конвейер винтовой УВТ-200	4	проект
15.3,15.4	Батарейная установка циклонов	2	проект
16.2,16.3	Вентилятор	2	проект
18.3	Локальный фильтр	1	проект
21.1,21.2	Камнеотборник КО-10	2	проект
63	Нория НЛ-10	1	восстанов.

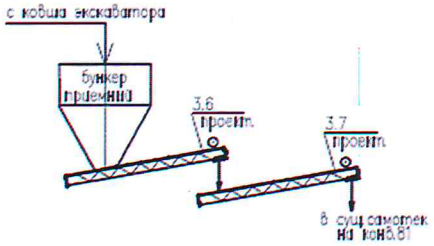

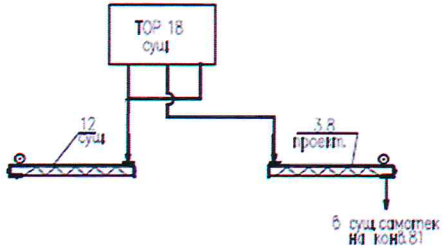

Условные обозначения

- движение продукта
- аспирация
- аспирационная пыль
- бункоразрядитель
- датчик уровня или подпора продукта
- контроль сбегания ленты
- реле контроля скорости
- шлюзовой затвор
- задвижка ручная
- клапан перекидной ручной

Клапана перекидные ручные установлены для подачи семян в обход камнеотборников

					109/10-2022-ТХ			
					Техническое перевооружение цеха РВО с установкой в нем оборудования по очистке лузги сепаратора "ЗИГ-3АГ", камнеотборника приемного бункера отходов для ООО "Степь-Инвестиции" по адресу: Аксайский р-н, х.Александровка, ул.Вишневая, 24			
Изм.	Кол.уч.	Лист	N док.	Подпись	Дата			
Разработал		Жукова				Цех рушально-веечного отделения (РВО)	Стадия: Д	Лист: 13	Листов:
Проверил		Скоробогатова							
Гл.спец.		Белоконь							
Н.контр.		Марченко				Схема технологического процесса установки камнеотборников	ООО "ТРИТЭРА-С" г. Ростов-на-Дону		

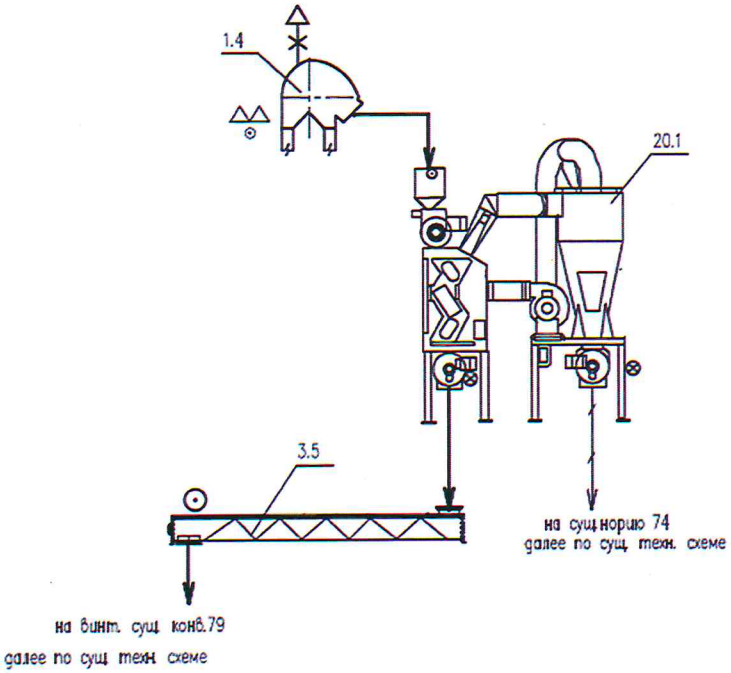

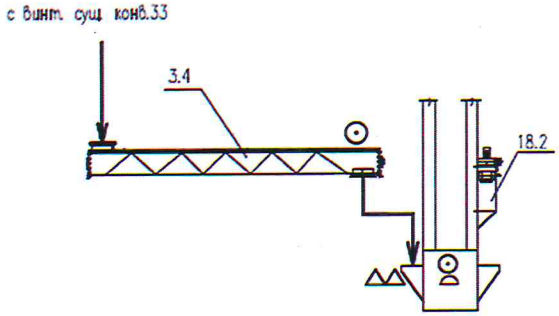

СПЕЦИФИКАЦИЯ ОСНОВНОГО ОБОРУДОВАНИЯ

Марка поз.	Наименование	Кол.	Примечание
1.4	Нория произв. 20т/ч НП–20	1	проект
3.4	Конвейер винтовой УВТ–300	1	проект
3.5	Конвейер винтовой УВТ–250	1	проект
18.2	Локальный фильтр	1	проект
20.1	Сепаратор Зиг–Заг	1	проект

Условные обозначения

- — движение продукта
- — отходы
- — взрыворазрядитель
- — датчик уровня или подпора продукта
- — контроль сбегания ленты
- — реле контроля скорости
- — шлюзовый затвор

Изм.	Кол.уч.	Лист	N док.	Подпись	Дата	109/10–2022–ТХ			
						Техническое перевооружение цеха РВО с установкой в нем оборудования по очистке лузги сепаратора "ЗИГ–ЗАГ", камнеотборника, приемного бункера отходов для ООО "Степь–Инвестиции" по адресу: Аксайский р–н, х.Александровка, ул.Вишневая, 24			
Разработал		Жукова				Цех рушально–веечного отделения (РВО)	Стадия	Лист	Листов
Проверил		Скоробогатова					Д	2	
Гл.спец.		Белоконь							
Н.контр.		Марченко				Схема технологического процесса установки сепаратора Зиг–Заг	ООО "ТРИТЭРА–С" г. Ростов–на–Дону		

Позиция	Наименование и техническая характеристик	Тип, марка. Обозначение документа опросного листа	Код оборудования, изделия, материала	Завод-изготовитель	Единица измерения	Количество	Масса единицы, кг	Примечание
1	2	3	4	5	6	7	8	9
	Линия установки сепаратора Зиг-Заг							
	Основное оборудование							
1.4	Нория производительностью 20т/час ,	НЛ-20		ООО НПП Агро Маш Регион	к-т	1		
	высотой от низа башмака до оси приводного барабана 9363мм,	по граф. спецификации		г. Гулькевичи				
	в комплекте:	109/10-2022-ТХл8						
	-реле контроля скорости;							
	-датчик подпора продукта;							
	-тормозное устройство							
	-устройство контроля сбегания ленты							
3.4	Конвейер винтовой производительностью 20т/час γ=0.75т/м.3	УВТ-300						
	общей длиной 4250мм, с правым расположением привода,	по граф. спецификации		ООО НПП Агро Маш Регион	к-т	1		
	в комплекте :	109/10-2022-ТХл9		г. Гулькевичи				
	-датчик подпора продукта;							
3.5	Конвейер винтовой производительностью 15т/час γ=0.75т/м.3	УВТ-250						
	общей длиной 6250мм, с левым расположением привода,	по граф. спецификации		ООО НПП Агро Маш Регион	к-т	1		
	в комплекте :	109/10-2022-ТХл9		г. Гулькевичи				
	-датчик подпора продукта;							
18.2	Локальный фильтр (вертикальное исполнение) для норий НЛ-20 N1.4	ФЛ-3.15А		ООО НПП Агро Маш Регион	к-т	1		
				г. Гулькевичи				

Изм.	Кол.уч.	Лист	N док.	Подпись	Дата
Разработал		Жукова			
Проверил		Скоробогатова			
Гл. спец.		Белоконь			
Н.контр.		Марченко			

109/10-2022-ТХ С

Спецификация оборудования, изделий и материалов

Стадия	Лист	Листов
Д	1	7

ООО "ТРИТЭРА-С" г.Ростов-на-Дону

Позиция	Наименование и техническая характеристика	Тип, марка. Обозначение документа, опросного листа	Код оборудования, изделия, материала	Завод-изготовитель	Единица измерения	Количество	Масса единицы, кг.	Примечание
1	2	3	4	5	6	7	8	9
	Основное оборудование							
3.6	Конвейер винтовой производительностью 10т/час Y=0.75т/м 3	УВТ-200						
	общей длиной 3750мм, с левым расположением привода	по граф. спецификации		ООО НПП Агро Маш Регион	к-т	1		
	в комплекте :	109/10-2022-ТХ.л25		г. Гулькевичи				
	-датчик подпора продукта;							

Изм.	Кол.уч.	Лист	N док.	Подпись	Дата	109/10-2022-ТХ.С	Лист 3

Позиция	Наименование и техническая характеристика	Тип, марка, Обозначение документа, опросного листа	Код оборудования, изделия, материала	Завод-изготовитель	Единица измерения	Количество	Масса единицы, кг	Примечание
1	2	3	4	5	6	7	8	9
3.7	Конвейер винтовой производительностью 10т/час Y=0.75т/м 3	УВТ-200						
	общей длиной 6000мм, с правым расположением привода,	по проф. спецификации		ООО НПП Адас Маш Резиан	к-т	1		
	в комплекте :	109/10-2022-ТХл.25		г. Пульхевичи				
	-ватник повлора продукта,							
3.8	Конвейер винтовой производительностью 10т/час Y=0.75т/м 3	УВТ-200						
	общей длиной 3750мм, с левым расположением привода,	по проф. спецификации		ООО НПП Адас Маш Резиан	к-т	1		
	в комплекте :	109/10-2022-ТХл.25		г. Пульхевичи				
	-ватник повлора продукта,							

Изм.	Кол.уч.	Лист	N.вх.	Подпись	Дата	109/10-2022-ТХ.С	Лист 4

Нория НП–20 N1.4

производительностью 20т/час $\gamma = 0.75 т/м^3$

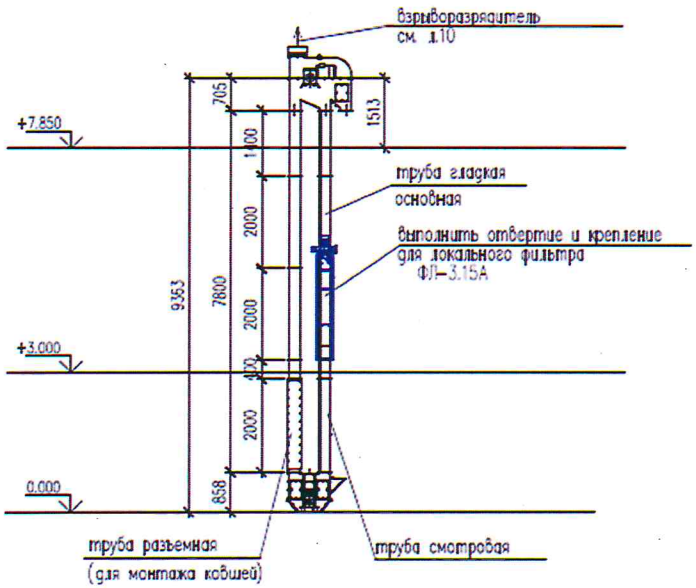

Расположение привода нории N1.4

правое



Марка нории и N по схеме		НП–20 N1.4	
Высота нории от низа башмака до оси вала головки нории H, мм		9363	
Количество норий, шт.		1	
Общая длина труб L, мм		7800×2	
Расстояние от оси приводного барабана до отм. ч. п. верхнего этажа, мм		1513	
Привод	Мощность двигателя N, кВт	2.2	
	Расположение привода	правое	
Труба разъемная	Длина, мм	2000	
	Кол., шт.	1	
Труба смотровая	Длина, мм	2000	
	Кол., шт.	1	
Труба гладкая основная	Длина, мм	2000	
	Кол., шт.	4	
	Длина, мм	1400	
	Кол., шт.	2	
	Длина, мм	400	
	Кол., шт.	2	

Мощность привода уточняет завод–изготовитель

В комплект поставки входит:
- реле контроля скорости
- датчик подпора продукта
- тормозное устройство
- устройство контроля сбегания ленты

Изм.	Кол.уч.	Лист	N док.	Подпись	Дата	109/10–2022–ТХ			
						Техническое перевооружение цеха РВО с установкой в нем оборудования по очистке лузги сепаратора "ЭИГ–3АГ", камнеотборника, приемного бункера отходов для ООО "Степь–Инвестиции" по адресу: Аксайский р–н, х.Александровка.			
Разработал		Жукова				Цех рушально–веечного отделения (РВО)	Стадия	Лист	Листов
Проверил		Скробогатова					Д	8	
Гл.спец.		Белоконь							
Н.контр.		Марченко				Графическая спецификация нории НП–20 N1.4	ООО "ТРИТЭРА–С" г. Ростов–на–Дону		

Формат А3

Установка и графическая спецификация винтового конвейера УВТ–300 N3.4

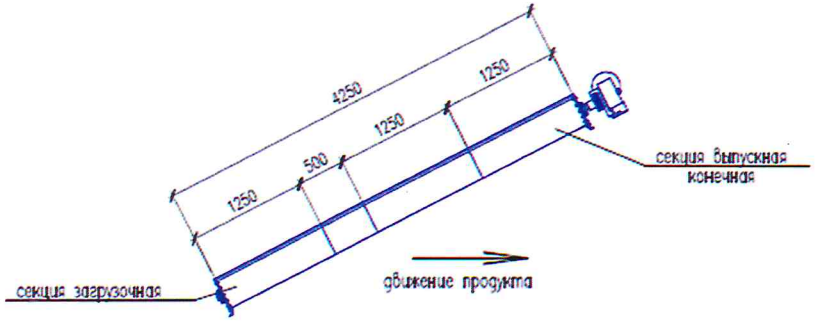

Расположение привода конвейера N3.4
правое



Установка и графическая спецификация винтового конвейера УВТ–250 N3.5

Расположение привода конвейера N3.5
левое

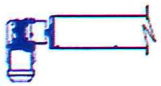



Мощность эл. двигателя уточняет з–д изготовитель
Приемные и выпускные отверстия прорезать при монтаже.

В комплект поставки входит:
– датчик подпора продукта

						109/10–2022–ТХ		
						Техническое перевооружение цеха РВО с установкой в нем оборудования по очистке лузги сепаратора "ЗИГ–ЗАГ", камнеотборника, приемного бункера отходов для ООО "Степь–Инвестиции" по адресу: Аксайский р–н, х.Александровка, ул.Вишневая, 24		
Изм.	Кол.уч.	Лист	N док.	Подпись	Дата			
Разработал		Жукова				Цех рушально–веечного отделения (РВО)	Стадия: Д	Лист: 9	Листов:
Проверил		Скоробогатова						
Гл.спец.		Белоконь						
Н.контр.		Марченко				Графическая спецификация винтового конвейера УВТ–300 N3.4, УВТ–250 N3.5	ООО "ТРИТЭРА–С" г. Ростов–на–Дону	

Формат А3

Установка и графическая спецификация винтового конвейера УВТ-200 N3.6

Расположение привода конвейера N3.6
левое



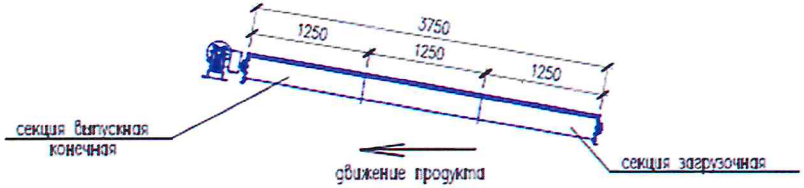

Установка и графическая спецификация винтового конвейера УВТ-200 N3.7

Расположение привода конвейера N3.7
правое

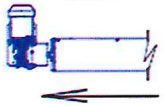

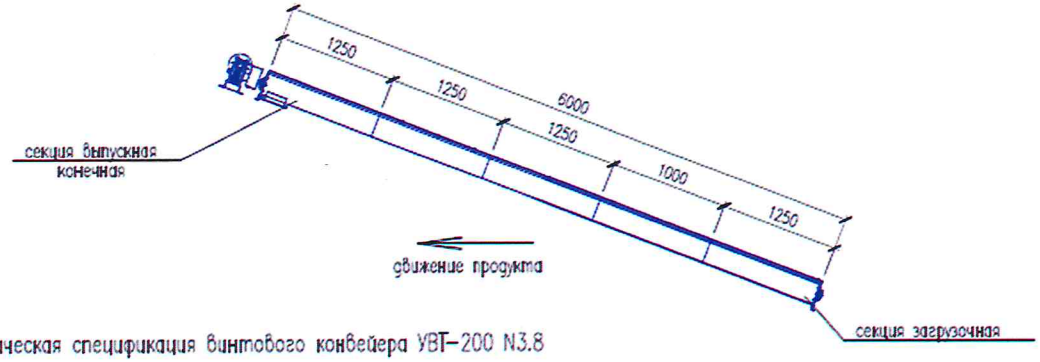

Установка и графическая спецификация винтового конвейера УВТ-200 N3.8

Расположение привода конвейера N3.8
левое

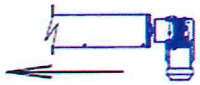



Мощность эл. двигателя уточняет з-д изготовитель
Приемные и выпускные отверстия прорезать при монтаже.

В комплект поставки входит:
-датчик подпора продукта;

						109/10-2022-ТХ			
						Техническое перевооружение цеха РВО с установкой в нем оборудования по очистке лузги сепаратора "ЗИГ-3АГ", камнеотборника, приемного бункера отходов для ООО "Степь-Инвестиции" по адресу: Аксайский р-н, х.Александровка, ул.Вишневая, 24			
Изм.	Кол.уч.	Лист	N док.	Подпись	Дата				
Разработал		Жукова				Цех рушально-веечного отделения (РВО)	Стадия	Лист	Листов
Проверил		Скоробогатова					Д	25	
Гл.спец.		Белоконь							
Н.контр.		Марченко				Графическая спецификация винтового конвейера УВТ-200 N3.6-N3.9	ООО "ТРИТЭРА-С" г. Ростов-на-Дону		

Формат А3